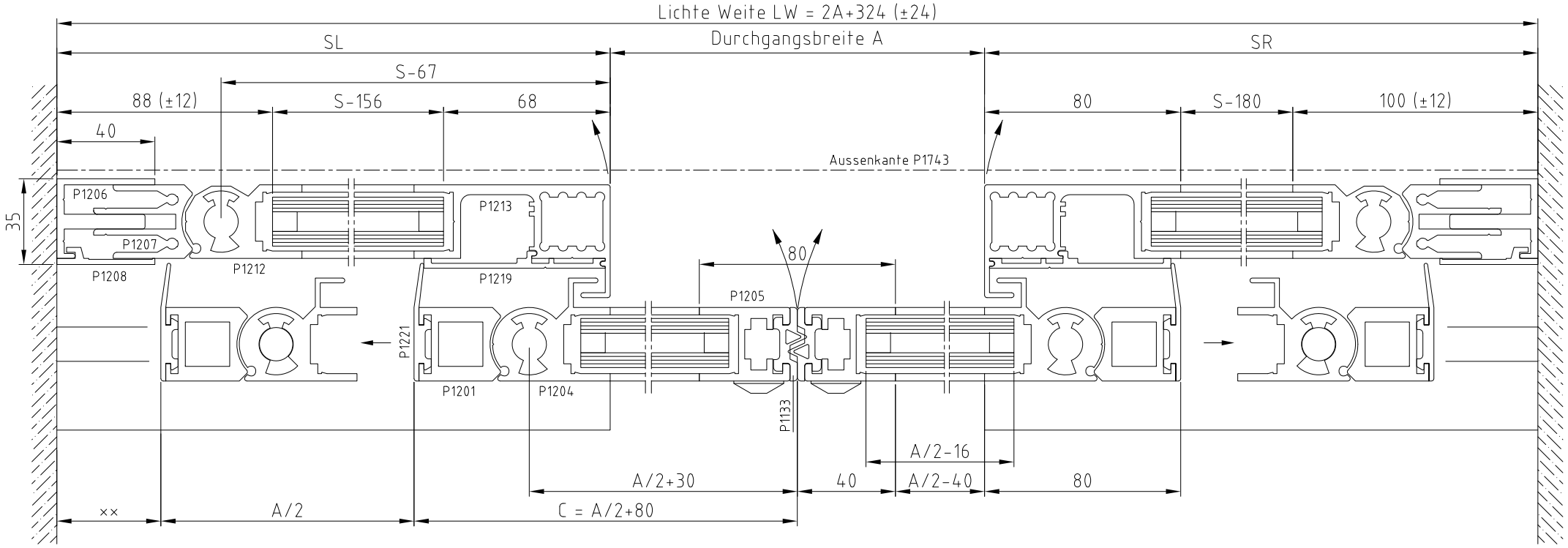

×× Sicherheitsabstand
nach Vorschrift

ANr.:	record	Maßstab 1:1	Farbe
Kunde:		STA 20 TOS Horizontalschnitt, Antrieb 150mm	
Kom.:		30mm PS, Türflügel + Seitenteile aufdrehbar	
	Bearb. 17.12.09 SW	sta20_hor30_tos_150	Blatt -
ADM:	Gepr.		Bl
	Dateiname	TECHNISCHE ÄNDERUNGEN VORBEHALTEN!	