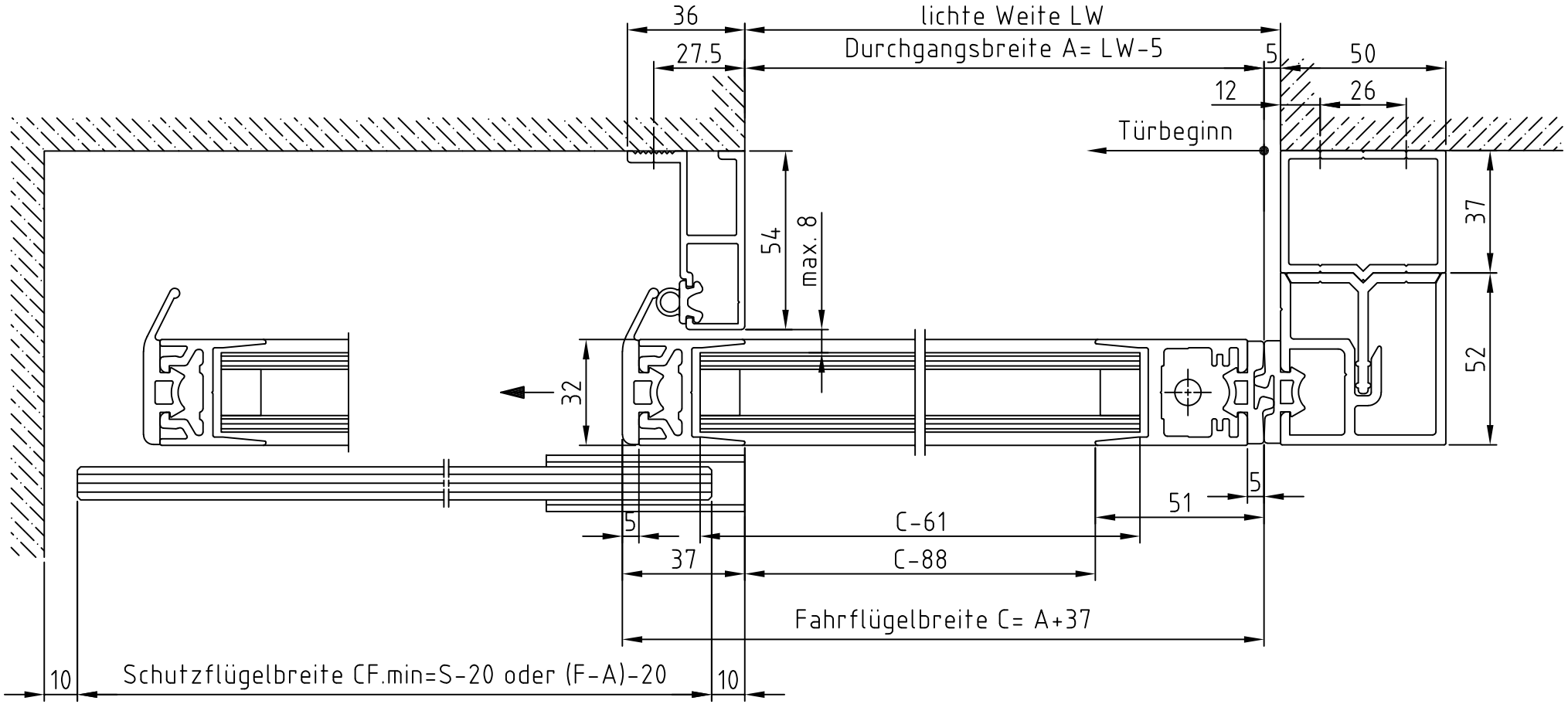


| | | | |
|---|---|---|---|
| ANr.: | record | Maßstab | Farbe |
| Kunde: | | ESTA 20 / 20 RED linksöffnend, Horizontalschnitt | |
| Kom.: | | 32mm PS, Türflügel, Blende, Schutzflügel schiebbar,MPV Sturzmontage | |
| ADM: | Bearb. 16.11.20 DH | 120-999000233 | Blatt Bl |
| | Gepr. Index A | | |
| | Dateiname | TECHNISCHE ÄNDERUNGEN VORBEHALTEN! | |