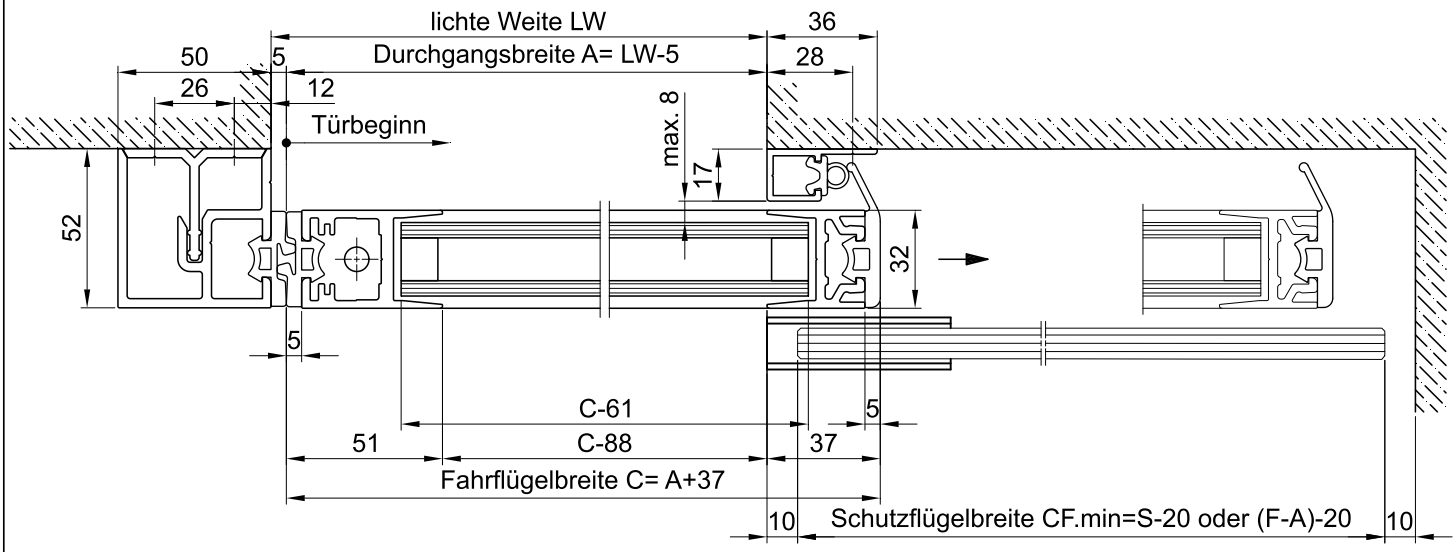

ANr.:	record	Maßstab	Farbe
Kunde:		ESTA 20 / 20 RED rechtsöffnend, Horizontalschnitt 32mm PS DIN, Türflügel, Schutzflügel schiebbar,MPV, Sturzmontage	
Kom.:	Bearb. 16.11.20 DH	120-999000239	Blatt BI
ADM:	Gepr. Index A		
	Dateiname A120-999000239. ebb tr 1ab2S 1 ABS 1 pa rpv	TECHNISCHE ÄNDERUNGEN VORBEHALTEN!	