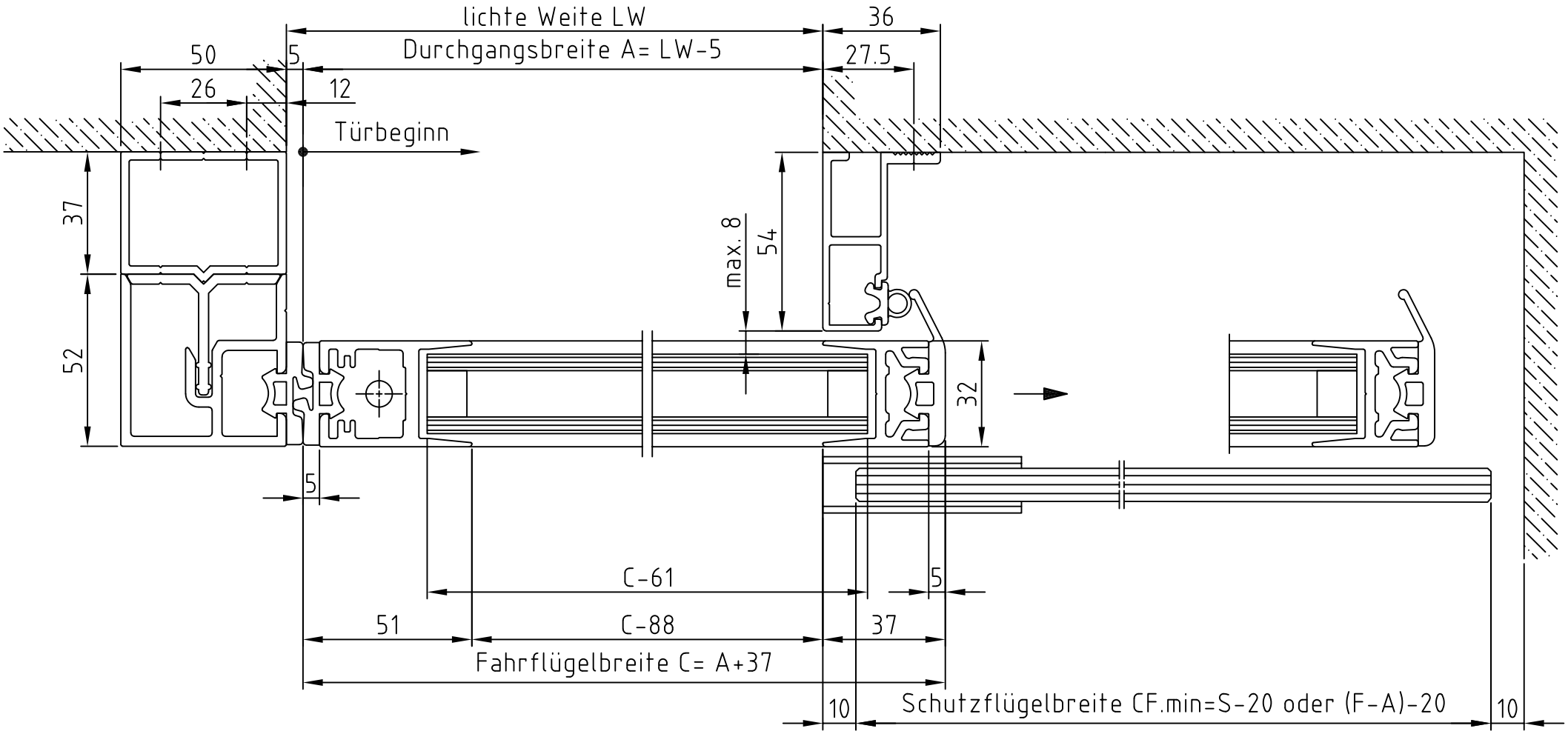

ANr.:	record	Maßstab	Farbe
Kunde:		ESTA 20 / 20 RED rechtsöffnend, Horizontalschnitt	
Kom.:		32mm PS, Türflügel, Blende, Schutzflügel schiebbar,MPV, Sturzmontage	
ADM:	Bearb. 16.11.20 DH	120-999000241	Blatt Bl
	Gepr. Index A		
	Dateiname [illegible]	TECHNISCHE ÄNDERUNGEN VORBEHALTEN!	