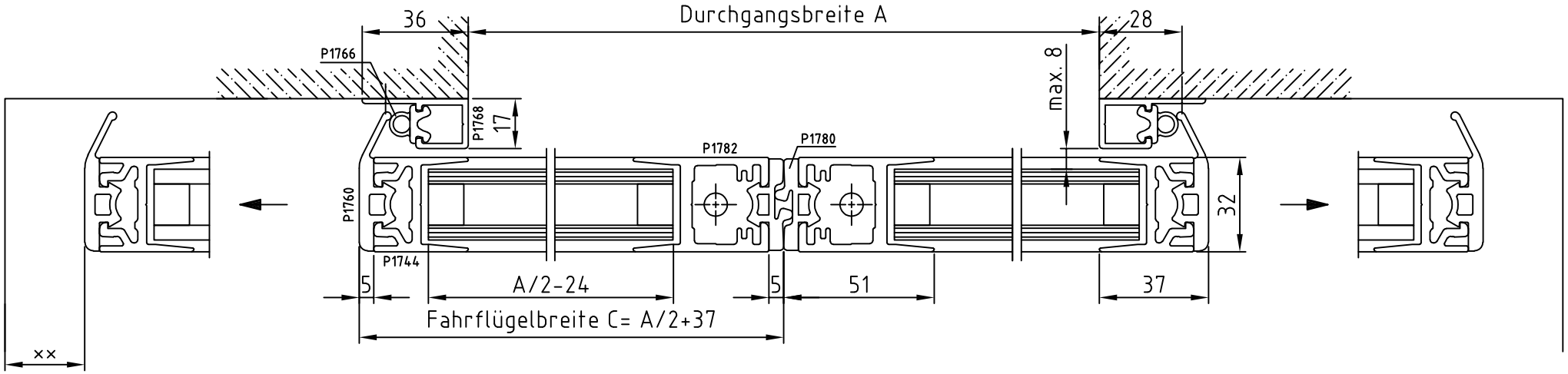

×× Sicherheitsabstand
nach Vorschrift

ANr.:	record	Maßstab 1:1	Farbe
Kunde:		DSTA 20 / 20 RED Horizontalschnitt	
Kom.:		32mm PS DIN, Sturzmontage ohne Seitenteil(e), MPV	
ADM:	Bearb. 2011 DD	dsta20_hor32_t_mpv_g	Blatt BI
	Gepr.		
	Dateiname	TECHNISCHE ÄNDERUNGEN VORBEHALTEN!	