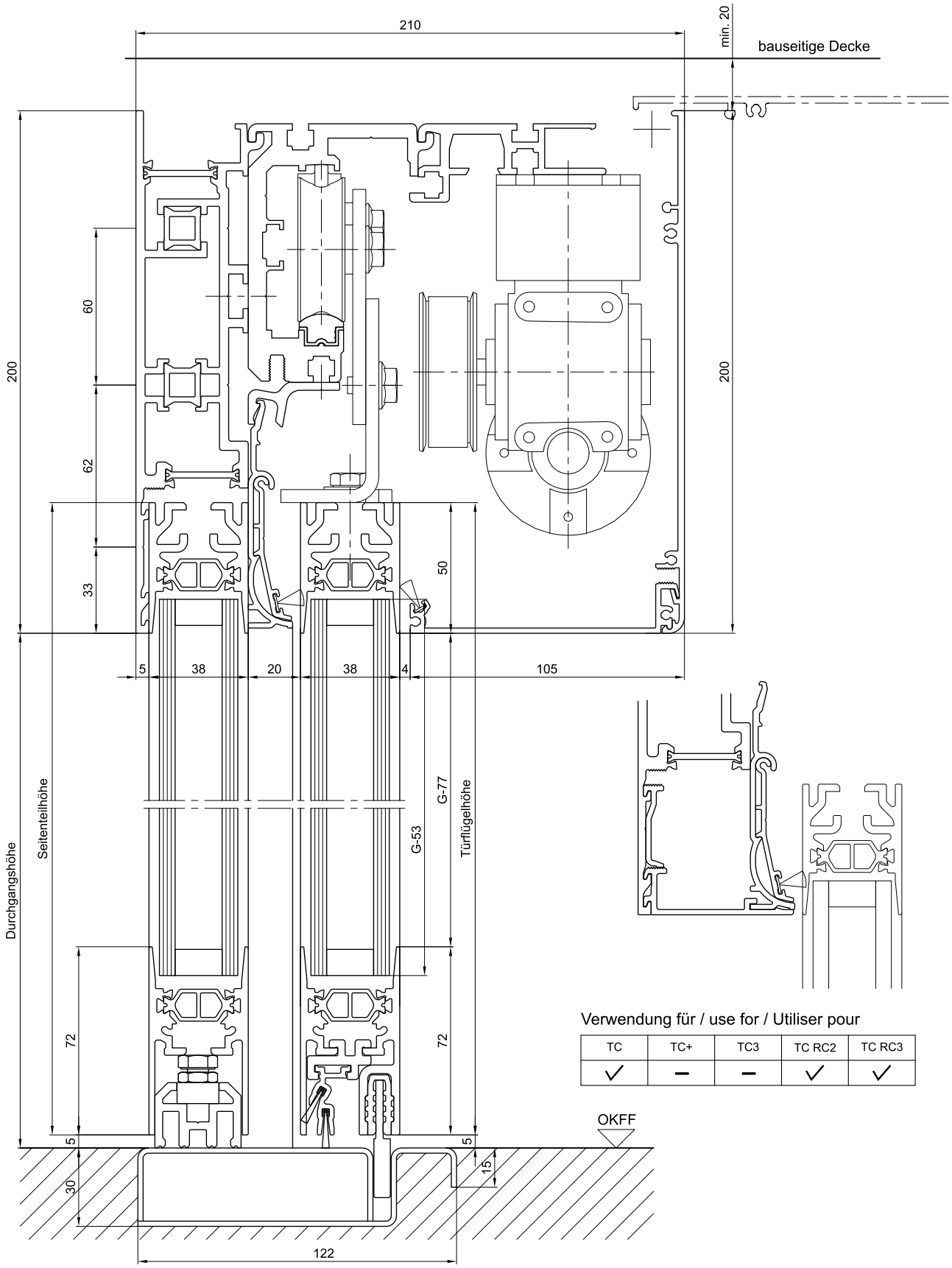

Verwendung für / use for / Utiliser pour

TC	TC+	TC3	TC RC2	TC RC3
✓	–	–	✓	✓

Technische Änderungen vorbehalten !

ANr.	Farbe	Msst.: 1:2
Kunde	THERMCORD, STA Vertikalschnitt mit Seitenteil	record
Kom.:		MP-102-10032 B
ADM		